SIGNALSWITCH

Programmiertes Sirenensteuerungssystem | SDP212H

EAN: 5414184008434

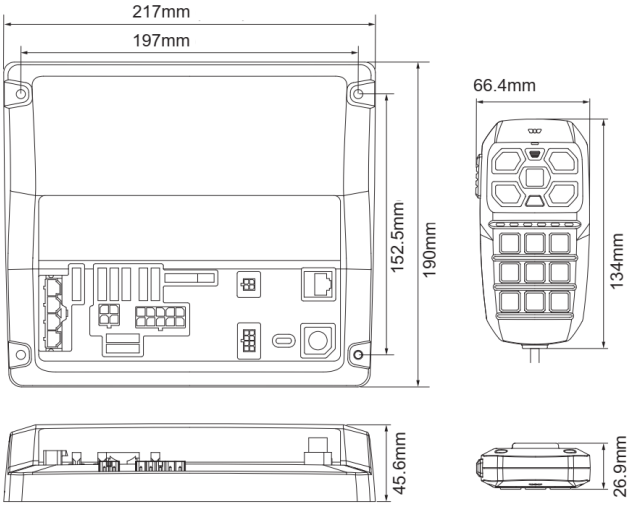

Spezifikationen

Abmessungen	Bedienung : 66,4 x 134 x 26,9 mm - Siren : 217 x 190 x 45,6 mm
Anzahl der Tasten	14 Tasten
Befestigung	Oberflächenmontage
Bestellbar per	1
Betriebsspannung	12V - 24V
CISPR 25	Ja
EMC R10	Ja
Geliefert mit	Complete set
Gewicht (kg)	1,800 Kg
Gut zu wissen	Dieses Gerät wird von uns nach Ihren Vorgaben programmiert

Impedanz des Lautsprechers	11 Ohm
Leistung der Lautsprecher	200 watt (100 watt x 2)
MIC PA	Mircophone eingebaut und manuell bedient
Outputs, detailliert	12 outputs: 3x15 amp, 3x10amp, 2x2amp, 4x0,25amp
Programmierbar	PC-Programmierung
Radio rebroadcasting, Wiederholte Radioübertragungen	Ja
Sensor für die Batteriespannung	Ja
Typ	Kontrollbox + Sirene
Töne	Wail - Yelp - Phaser (Piercer)- Hi-Lo - Mechanical - ...