645F-DV-OR

Kennleuchte Brightics | LED | flexible Rohrbefestigung | 12-24V | gelb

EAN: 5414184871120

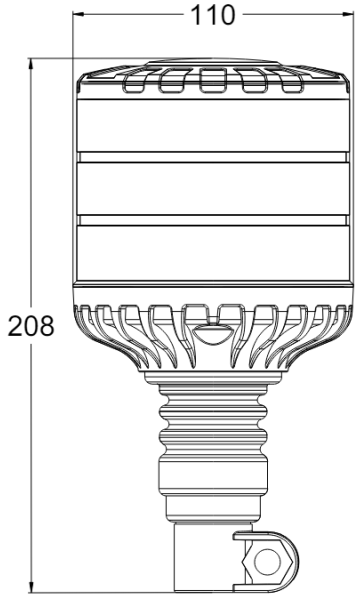

Spezifikationen

Anzahl der Blitzmuster	2
Anzahl der LEDs	24
Befestigung	Rohrmontage, biegsam
Bestellbar per	1
Betriebsspannung	12V - 24V
Betriebstemperatur	-30°C / +50°C
Durchmesser mm	148 mm
Durchmesserbereich	171 - 210 mm
ECE R65 Klasse 1	Ja
ECE R65 Klasse 2	Ja
EMC R10	Ja
Farbe	Gelb

Geliefert mit	Rubber fixing path
Gewicht (kg)	0,766 Kg
Höhe mm	208 mm
Höhenbereich	171 - 210 mm
IP-Schutzart	IP6K9K
LED Farbe	Gelb
Lichtquelle	LED
Material	Aluminium
Stromaufnahme 12V Ampere	1,05 Amp in average - 2,8 Amp maximal
Stromaufnahme 24V Amp	0,5 Amp in average - 1,32 Amp maximal
Verpackung	BRIGHTICS-Verpackung
Watt	48 Watt