RÜCKFAHR-ALARM

ALERT70

Rückfahralarm | selbsregulierend | mit Kabeln | 87-107 db | white noise

EAN: 5414184187917

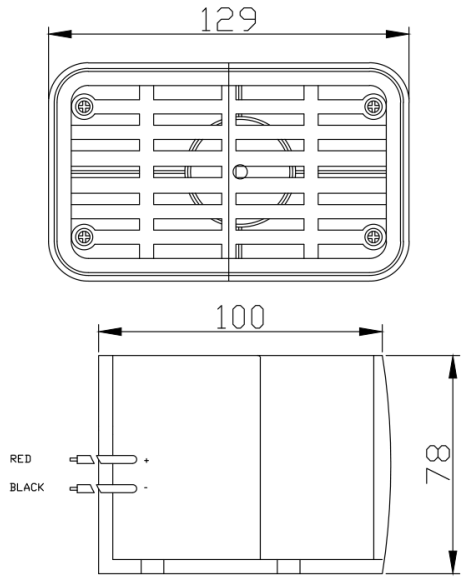

Spezifikationen

Abmessungen	129 mm x 78 mm x 100 mm
Anschluss	Offene Kabelenden
Befestigung	Oberflächenmontage
Bestellbar per	80
Betriebsspannung	12V - 80V
Betriebstemperatur	-30°C / +60°C
Dezibel	87 db => 107 db
EMC	EMC R10

Eigenschaften	Mit Kabeln
Gewicht (kg)	0,718 Kg
Gut zu wissen	White noise - Weißes Rauschen
Gut zu wissen	Rein schwarzer Harzverguss ohne Sand.
IP-Schutzart	IP67
Länge des Kabels (m)	0,15 m
Watt	15 Watt