MCS-NX-8-S0-G0 Control box NX | 8 outputs | sans sirène | sans GPS

EAN: 5414184313057

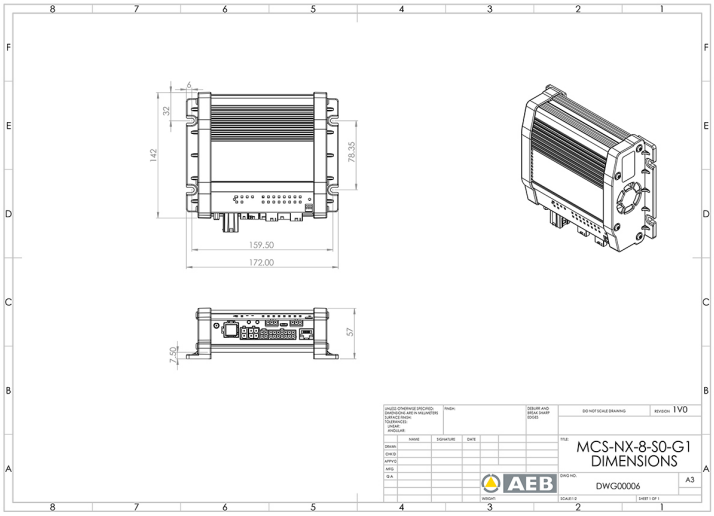

Caractéristiques

Dimensions	201mm x 142mm x 57mm
GPS	Non
Programmable	Programmation par PC
Sorties, détaillées	8 outputs: 4x 20A,
Tension	12V - 24V
Tension	70A

Type	Unité de commande programmable PC
Á commander par	1