505M-DV-OR/R Lampeggiatore LED | magnetico | 12-2V | ambar

EAN: 5414184002050

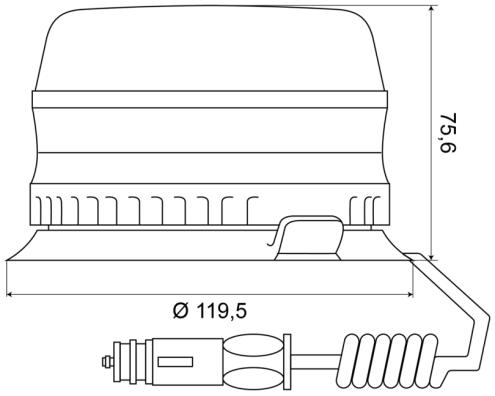

Specifiche

Altezza mm	76 mm
Caratteristiche	Certificata fino a 250 km/h
Colore	Ambra
Connessione	Spina per accendisigari
Da ordinare presso	1
Diametro mm	120 mm
ECE R65 Classe 1	Sì
EMC	EMC R10
EMC R10	Sì
Fonte luminosa	LED
Gamma di altezza	70 - 110 mm
Gamma di diametri	131 - 170 mm

Imballaggio	Scatola bianca con etichetta
Impermeabile	Sì
Lunghezza del cavo (m)	0,50 m - 3 m
Montaggio	Magnetico
Numero di LED	8
Numero di sequenze di lampeggio	1
Peso (kg)	0,819 Kg
Temperatura di esercizio	-40°C / +85°C
Tensione operativa	12V