MCS-NX-8-S0-G0

Scatola di controllo NX | 8 uscite | senza sirena | senza GPS

EAN: 5414184313057

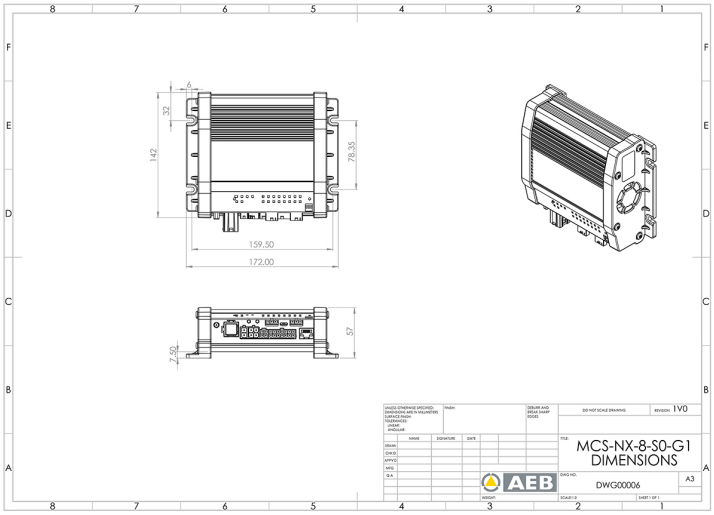

Specifiche

Corrente	70A
Da ordinare presso	1
Dimensioni	201mm x 142mm x 57mm
GPS	No
Programmabile	Programmazione PC
Tensione operativa	12V - 24V

Tipo	Unità di controllo programmabile PC
Uscite, dettagliate	8 uscite: 4x 20A