2075R-DV

LED markeerverlichting | rechts | 12-24V | rood/oranje/wit

EAN: 5414184185821

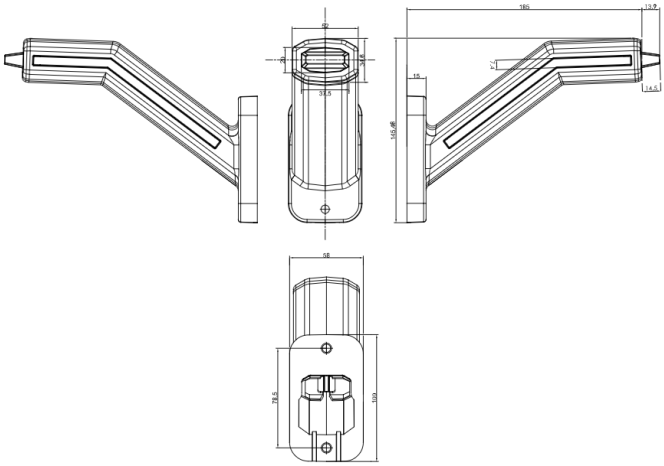

Specificaties

Aansluiting	Open kabeleinde
Bevat Richtingaanwijzer	Ja
Bevestiging	Opbouw
EMC	EMC R10
EMC R10	Ja
Functies	Breedteverlichting 4 functies

IP-graad	IP6K9K
Kleur	Oranje/rood/wit
Lichtbron	LED
Montagezijde	Rechts
Verpakking	POS verpakking
Voeding	12V - 24V